BOSCH

Naudotojams skirta naudojimo instrukcija

# Pakabinamas hibridinis katilas

# **CSH5800iG P**

CSH5800iG 15 P 23 | CSH5800iG 30 P 23

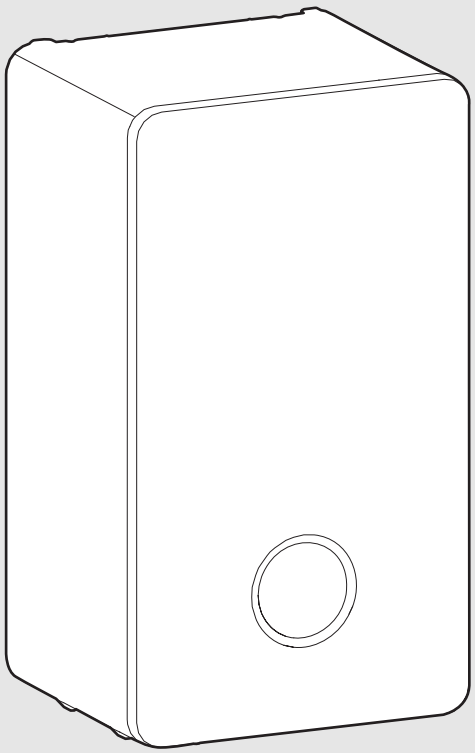

6721125572 (2026/08) LT

## Turinys


**1 Simbolių paaiškinimas ir saugos nuorodos ..... 3**
1.1 Simbolių paaiškinimas ..... 3
1.2 Bendrieji saugos nurodymai ..... 3

**2 Duomenys apie gaminį ..... 4**
2.1 Atitikties deklaracija ..... 4
2.2 Energijos duomenų rodmenys ..... 4
2.3 Karšto vandens funkcijos (karštas vanduo namų reikmėms) ..... 4
2.4 Hibridinės funkcijos ..... 4
2.5 Dujų čiaupo atidarymas / uždarymas ..... 5

**3 Valdymas ..... 5**
3.1 Įrenginio įjungimas / išjungimas ..... 5
3.2 Valdymo pulto apžvalga ..... 6
3.3 Simboliai ekrane ..... 6
3.4 Pagrindinis meniu ..... 7
3.5 Meniu valdymas ..... 8
3.6 Klaviat. blokav. funkcija ..... 8
3.7 Meniu apžvalga (galutinis naudotojas) ..... 8
3.7.1 Sistemos apžvalgos meniu ..... 8
3.7.2 Šildymo meniu ..... 9
3.7.3 Karšto vandens meniu ..... 9
3.7.4 Buvimo būsenos meniu ..... 10
3.7.5 Atostogų meniu ..... 10
3.7.6 Energijos meniu ..... 11
3.7.7 Bendrųjų nuostatų meniu ..... 11
3.7.8 Hibridinių nuostatų meniu ..... 11
3.8 Tiekiamo srauto temperatūros nustatymas ..... 12
3.9 Šildymo sistemos nuostatų pritaikymas naudojant laiko programą (automatinis režimas) ..... 12
3.10 Karšt. vand. meniu ..... 12
3.11 Karšto vandens nuostatų pritaikymas naudojant laiko programą (automatinis režimas) ..... 13
3.12 Šildymo sistemos vandens slėgio ekranas ..... 13
3.13 Terminė dezinfekcija ..... 13

**4 Patarimai, kaip taupyti energiją ..... 14**

**5 Triktys ..... 14**
5.1 Atkurti triktis ..... 14

**6 Techninė priežiūra ..... 15**

**7 Aplinkosauga ir utilizavimas ..... 15**

**8 Duomenų apsaugos pranešimas ..... 15**

**9 Terminai ..... 16**

**10 Atvirojo kodo programinė įranga ..... 16**

# 1 Simbolių paaiškinimas ir saugos nuorodos

## 1.1 Simbolių paaiškinimas

**Įspėjamosios nuorodos**

Įspėjamosiose nuorodose įspėjamieji žodžiai nusako pasekmių pobūdį ir sunkumą, jei nebus imamasi apsaugos nuo pavojaus priemonių.

Apibrėžti tokie įspėjamieji žodžiai, kurie gali būti vartojami pateikiamame dokumente:

**PAVOJUS**

**PAVOJUS** reiškia, kad nesilaikant nurodymų bus sunkiai ar net mirtinai sužaloti asmenys.

**ĮSPĖJIMAS**

**ĮSPĖJIMAS** reiškia, kad galimi sunkūs ar net mirtini asmenų sužalojimai.

**PERSPĖJIMAS**

**PERSPĖJIMAS** reiškia, kad galimi lengvi arba vidutinio sunkumo asmenų sužalojimai.

***PRANEŠIMAS***

**DĖMESIO** reiškia, kad galima materialinė žala.

**Svarbi informacija**

Svarbi informacija, kai nekeliamas pavojus žmonėms ir materialiajam turtui, žymima pavaizduotu informacijos simboliu.

## 1.2 Bendrieji saugos nurodymai

**⚠ Nuorodos tikslinei grupei**

Ši naudojimo instrukcija skirta šildymo sistemos operatoriui.

Būtina laikytis visų nurodymų. Nesilaikant nurodymų galima patirti materialinių nuostolių ir gali būti sužaloti žmonės, įskaitant pavojingus gyvybei sužeidimus.

- Prieš naudodami perskaitykite ir išsaugokite naudojimo instrukcijas (šilumos generatorius, šildymo valdiklio ir t. t.).
- Laikykitės saugos nurodymų ir įspėjimų.
- Šilumos generatorių eksploatuokite tik su uždarytu korpusu.

**⚠ Naudojimas pagal paskirtį**

Gaminį leidžiama naudoti tik šildymo sistemos vandeniui šildyti ir karštam vandeniui ruošti.

Bet koks kitokio pobūdžio naudojimas laikomas naudojimu ne pagal paskirtį. Dėl šios priežasties atsiradusiems defektams garantiniai įsipareigojimai netaikomi.

**⚠ Pajutus dujų kvapą**

Esant dujų nuotėkiui, iškyla sprogimo pavojus. Jei pajutote dujų kvapą, laikykitės šių elgesio taisyklių.

- Venkite liepsnos ir kibirkščių susidarymo:
  - Nerūkykite, nenaudokite žiebtuvėlio ir degtukų.
  - Nejunkite elektros jungiklio, netraukite kištuko.
  - Neskambinkite telefonu ir nespauskite durų skambučio.
- Pagrindine sklende arba dujų skaitikliu nutraukite dujų tiekimą.
- Atidarykite langus ir duris.
- Įspėkite visus gyventojus ir išeikite iš pastato.
- Neleiskite į pastatą patekti kitiems asmenims.
- Išėję iš pastato, iš kitos vietos paskambinkite ugniagesiams ir dujų tiekimo įmonei.

**⚠ Pavojus gyvybei dėl apsinuodijimo išmetamosiomis dujomis**

Išeinant išmetamosioms dujoms, iškyla pavojus gyvybei.

- **Nemodifikuokite išmetamųjų dujų sistemos dalių**.

Jei yra pažeistas arba nesandarus išmetamųjų dujų kanalas arba jaučiamas išmetamųjų dujų kvapas, laikykitės šių elgesio taisyklių.

- Išjunkite šilumos generatorių.
- Atidarykite langus ir duris.
- Įspėkite visus gyventojus ir iškart išeikite iš pastato.
- Neleiskite į pastatą patekti kitiems asmenims.
- Informuokite šildymo sistemų techninės priežiūros įmonę.
- Kreipkitės į specialistus, kad pašalintų trūkumus.

**⚠ Pavojus gyvybei dėl išeinančio anglies monoksido**

Anglies monoksidas (CO) yra nuodingos dujos, kurios taip pat susidaro degant iškastiniam kurui, pvz., skystajam kurui, dujoms arba kietajam kurui.

Pavojus kyla, jei dėl trikties ar nesandarumo anglies monoksido išeina iš įrenginio ir nepastebimai patenka į vidaus patalpas.

Anglies monoksido negalite nei matyti, nei pajusti skonio receptoriais, nei užuosti.

Kad išvengtumėte pavojaus dėl anglies monoksido:

- Kreipkitės į specializuotą įmonę, kad sistemą reguliariai patikrintų ir pagal poreikį atliktų techninę priežiūrą.
- Naudokite CO signalizatorių, kuris, iš sistemos prasiskverbus CO dujoms, laiku apie tai praneštų.
- Jei įtariate, kad prasiskverbė CO dujų:
  - Įspėkite visus gyventojus ir nedelsiant išeikite iš pastato.
  - Praneškite patvirtintai specializuotai įmonei.
  - Kreipkitės į specialistus, kad pašalintų trūkumus.

**⚠ Patikra, valymas ir techninė priežiūra**

Naudotojas yra atsakingas už šildymo sistemos saugumą ir aplinkosaugos reikalavimų laikymąsi.

Neatliekant arba netinkamai atliekant patikros, valymo ir techninės priežiūros darbus, gali būti sužaloti asmenys, gali iškilti pavojus gyvybei arba galima patirti materialinės žalos.

Rekomenduojame su įgaliota specializuota įmone sudaryti sutartį dėl kasmetinės patikros ir pagal poreikį atliekamo valymo ir techninės priežiūros.

- Darbus leidžiama atlikti tik įgaliotai specializuotai įmonei.
- Kreipkitės į įgaliotą specializuotą įmonę, kad ne rečiau kaip kartą per metus atliktų šildymo sistemos patikrinimą.
- Reikiamus valymo ir techninės priežiūros darbus paveskite atlikti nedelsiant.
- Nustatytus šildymo sistemos pažeidimus, nepriklausomai nuo kasmetinės patikros, paveskite pašalinti nedelsiant.

**⚠ Permontavimas ir remontas**

Atlikus netinkamus šilumos generatoriaus ar kitų šildymo sistemos dalių pakeitimus, galimi asmenų sužalojimai ir/arba materialinė žala.

- Darbus leidžiama atlikti tik įgaliotai specializuotai įmonei.
- Niekada nenuimkite šilumos generatoriaus gaubto.
- Nedarykite šilumos generatoriaus ir kitų šildymo sistemos dalių pakeitimų.
- Jokiu būdu neuždarykite apsauginių vožtuvų išvadų. Šildymo sistemos su tūriniais vandens šildytuvais: šildytuvui kaistant, iš karšto vandens šildytuvo apsauginio vožtuvo gali ištekėti vandens.

**⚠ Priklausantis nuo patalpos oro režimas**

Jei šilumos generatorius degimui naudojamą orą ima iš patalpos, pastatymo patalpa turi būti pakankamai vėdinama.

- ▶ Neuždarykite arba nesumažinkite oro tiekimo ir vėdinimo angų duryse, languose ir sienose.
- ▶ Kad užtikrintumėte, jog yra laikomasi vėdinimo reikalavimų, pasikonsultuokite su kvalifikuotu specialistu:
  - jei atliekate konstrukcinius pakeitimus (pvz., keičiate langus ir duris),
  - jei įmontuojate papildomų įrenginių su panaudoto oro išvedimu į lauką (pvz., ištraukiamąjį ventiliatorių, virtuvinį ventiliatorių ar kondicionierių).

**⚠ Degimui naudojamas oras / patalpos oras**

Pastatymo patalpoje esančiame ore neturi būti degių ar chemiškai agresyvių medžiagų.

- ▶ Netoli šilumos generatoriaus nenaudokite ir nelaikykite labai degių ir sprogių medžiagų (popieriaus, benzino, skiediklių, dažų ir t. t.).
- ▶ Netoli šilumos generatoriaus nenaudokite ir nelaikykite koroziją skatinančių medžiagų (tirpiklių, klijų, valymo priemonių, kurių sudėtyje yra chloro, ir kt.).

**⚠ Materialinė žala dėl užšalimo**

Jei šildymo sistema įrengta nuo užšalimo neapsaugotoje patalpoje **ir** yra išjungta, esant minusinei temperatūrai ji gali užšalti. Veikiant vasaros režimu arba esant užblokuotam šildymo režimui, veikia tik apsauga nuo įrenginio užšalimo.

- ▶ Todėl, jei įmanoma, šildymo sistemą laikykite nuolat įjungtą, o tiekiamo srauto temperatūrą nustatykite ne žemesnę kaip 30 °C,
  **-arba-**
- ▶ Kreipkitės į specialistus, kad iš šildymo sistemos ir vandentiekio vamzdžių žemiausiame taške išleistų vandenį.
  **-arba-**
- ▶ Kvalifikuotam specialistui leiskite į šildymo sistemos vandenį įmaišyti antifrizo ir iš karšto vandens kontūro išleisti vandenį.
- ▶ Kas 2 metus kreipkitės į specialistus, kad patikrintų, ar yra užtikrinta reikiama apsauga nuo užšalimo.

**⚠ Elektrinių įrenginių, skirtų naudoti namų ūkyje ir panašiais tikslais, sauga**

Siekiant išvengti elektrinių įrenginių keliamo pavojaus, remiantis EN 60335-1, reikia laikytis šių reikalavimų:

„Vaikams nuo 8 metų ir asmenims su ribotais fiziniais, jusliniais ir intelektiniais gebėjimais, neturintiems pakankamai patirties ar žinių, šį įrenginį leidžiama naudoti tik prižiūrint kitam asmeniui arba jei jie buvo instruktuoti, kaip įrenginiu saugiai naudotis ir žino apie galimus pavojus. Vaikams su įrenginiu žaisti draudžiama. Vaikams atlikti valymo ir naudotojui skirtus techninės priežiūros darbus, jei neprižiūri kitas asmuo, draudžiama.“

„Jei pažeidžiamas prijungimo prie tinklo laidas, siekiant išvengti pavojaus, dėl jo pakeitimo privaloma kreiptis į gamintoją, klientų aptarnavimo tarnybą arba kvalifikuotą asmenį.“

# 2 Duomenys apie gaminį

## 2.1 Atitikties deklaracija

Šio gaminio konstrukcija ir funkcionavimas atitinka Europos Sąjungos ir nacionalinius reikalavimus.

CE ženklu patvirtinama, kad gaminys atitinka visų privalomųjų ES direktyvų, kurios numato šio ženklo žymėjimą, reikalavimus.

Visas atitikties deklaracijos tekstas pateiktas internete: www.bosch-homecomfort.lt.

## 2.2 Energijos duomenų rodmenys

Rodomi energijos duomenys paremti vertinimu pagal vidinius prietaisų duomenis.

Realiomis sąlygomis įtaką energijos sąnaudoms daro daugelis veiksnių. Todėl parodytos energijos vertės gali skirtis nuo energijos skaitiklio verčių.

Šios vertės yra skirtos tik apžvalgai ir gali būti naudojamos, pvz., santykiniam energijos sąnaudų palyginimui įvairiomis dienomis/savaitėmis/mėnesiais.

Jos nėra skirtos skaičiavimams atlikti.

## 2.3 Karšto vandens funkcijos (karštas vanduo namų reikmėms)

Šioje instrukcijoje aprašytos karšto vandens funkcijos aktyvios tik tuomet, kai prijungta karšto vandens talpykla.

## 2.4 Hibridinės funkcijos

Šioje instrukcijoje aprašytos hibridinės funkcijos aktyvios tik tuomet, kai prijungtas išorinis blokas.

**Sistemos apžvalgos funkcijos**

**Optimizuota šilumos siurbliui:** taikant optimizuotą šilumos siurbliui (maksimalios atsinaujinančiosios energijos dalies) valdymo strategiją, atsižvelgiant į pasirinktą perėjimo į dvejopo šildymo režimą temperatūrą, valdymo sistema sprendžia, ar šilumos poreikį tenkins išorinis blokas, ar katilas, ar abu šie įrenginiai.

Šildymo režimas: viršijus perėjimo į dvejopo šildymo režimą temperatūrą, šilumos poreikį tenkina tik išorinis blokas. Nukritus žemiau perėjimo į dvejopo šildymo režimą temperatūros, katilas įjungiamas, jei išorinis blokas negali patenkinti šilumos poreikio. Katilas įjungiamas nedelsiant, jei išorinis blokas dėl savo veikimo ribų negali pasiekti reikiamos tiekiamo srauto temperatūros.

Karšto vandens režimas: karšto vandens ruošimas nepriklauso nuo perėjimo į dvejopo šildymo režimą temperatūros. Pasirinkus nuostatą "Pirmenybė šilumos siurbliui", išorinis blokas perima akumuliacinės talpos įkrovimą, kol pasiekia savo maksimalią įmanomą tiekiamo srauto temperatūrą. Jei to nepakanka talpai visiškai įkrauti, aktyvuojamas katilas, kad užbaigtų įkrovimą.

**Išlaidų optimizavimas:** pagal išlaidų optimizavimo strategiją apskaičiuojama, kuris šilumos generatorius šiuo metu veikia ekonomiškiau – išorinis blokas ar katilas. Įtakos turi toliau nurodyti veiksniai.

- Išorinio bloko efektyvumas, kuriam įtakos turi lauko temperatūra, nustatytoji tiekiamo srauto temperatūra ir išorinio bloko moduliavimas.
- Naudotojo mokama dujų ir elektros kaina.
- Jei prijungta fotovoltinė sistema, taikomas elektros supirkimo tarifas.

Jei kaip karšto vandens režimas pasirenkama "Pirmenybė šilumos siurbliui", išorinis blokas pradeda veikti karšto vandens režimu, kai šilumos siurblys yra efektyvesnis ir gali užtikrinti reikiamą užduotąją temperatūrą. Kitu atveju akumuliacinę talpą pradeda krauti katilas.

**Bivalentinis alternatyvusis veikimo režimas:**

- Šildymo režimas: viršijus perėjimo į dvejopo šildymo režimą temperatūrą, šilumos poreikį tenkina tik šilumos siurblys. Nukritus žemiau perėjimo į dvejopo šildymo režimą temperatūros, šilumos poreikį tenkina tik įprastas šilumos generatorius.
- Karšto vandens režimas: viršijus perėjimo į dvejopo šildymo režimą temperatūrą, sistema veikia panašiai kaip lygiagrečiuoju režimu atsižvelgiant į lauko temperatūrą; jai nukritus žemiau šios temperatūros – veikia tik įprastas šilumos generatorius.

**Karšto vandens veikimo režimas**

**Pirmenybė šilumos siurbliui:** išorinis blokas perima akumuliacinės talpos įkrovimą. Jei to nepakanka talpai visiškai įkrauti, praėjus iš anksto nustatytam uždelsimo laikui, aktyvuojamas katilas, kad užbaigtų įkrovimą. Pagal gamyklinį nustatymą šilumos siurblio dalis maksimaliai padidinama, kai katilo uždelsimo laikas yra 90 minučių. Išorinis blokas karšto vandens režimu pradeda veikti tik tuo atveju, jei gali užtikrinti reikiamą užduotąją temperatūrą. Šilumos siurblio dalį karštam vandeniui ruošti taip pat galima padidinti naudojant fotovoltinę sistemą.

**Pirmenybė šilumos šaltiniui:** katilas nedelsdamas perima akumuliacinės talpos įkrovimą.

**Priminimo funkcija:** priminimas naudotojui atnaujinti energijos kainas, kad būtų galima tiksliai įvertinti išlaidų optimizavimo valdymo strategiją.

**Tylus veikimas:** šilumos siurblys nustatytą laikotarpį gali veikti tyliai. Šiam laikotarpiui galimos toliau nurodytos dvi parinktys.

- Sumažinta galia: šilumos siurblys veikia sumažinta maksimalia galia.
- Šilumos siurblys išjungtas: šilumos siurblys išjungiamas ir visą darbą perima katilas.

### 2.5 Dujų čiaupo atidarymas / uždarymas

- ▶ Paspauskite rankenėlę ir sukite ją į kairę iki galo (rankenėlė srauto kryptimi = atidaryta).
- ▶ Sukite rankenėlę į dešinę iki galo (rankenėlė skersai srauto krypties = uždaryta).

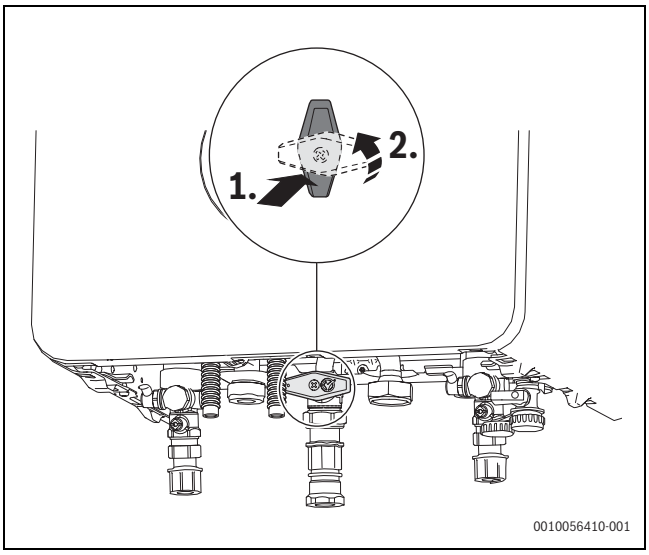


*Pav. 1 Dujų čiaupo atidarymas*

## 3 Valdymas

Šioje naudojimo instrukcijoje aprašytas hibridinės sistemos, kurią sudaro elektra veikiantis išorinis blokas ir įprastas dujinio kondensacinio katilo šilumos generatorius, veikimas.

### 3.1 Įrenginio įjungimas / išjungimas

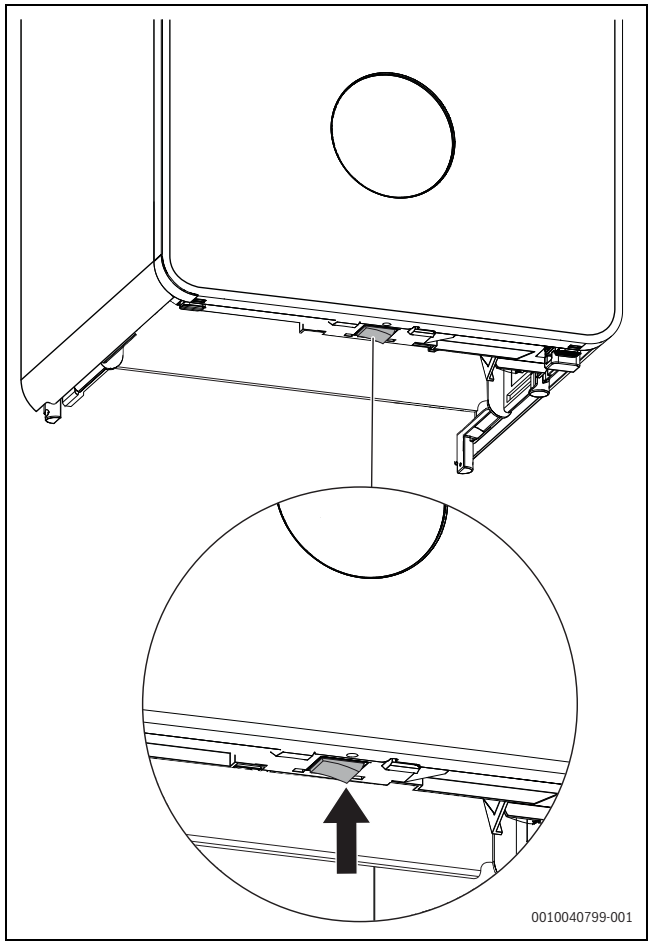


*Pav. 2 Įjungimo / išjungimo jungiklis*

**Įjungimas**

- ▶ Įjunkite įrenginį naudodami įjungimo / išjungimo jungiklį.

Kai ekrane rodoma **Aktyvi sifono užpildymo programa** , įrenginys 15 minučių veikia minimalia šilumine galia šildymo režimu, kad užpildytų kondensato sifoną.

**Stabdymas**

***PRANEŠIMAS***

**Šildymo sistemos pažeidimo pavojus dėl šalčio!**

Po ilgesnio laiko šildymo sistema gali užšalti (pvz., dingus elektrai, išjungus elektros srovės tiekimą, sutrikus kuro tiekimui, atsiradus katilo trikčiai ir pan.).

- ▶ Įsitikinkite, kad šildymo sistema nuolat naudojama, o pagrindinis dujų vožtuvas nėra uždarytas (ypač kai kyla užšalimo pavojus).

***PRANEŠIMAS***

**Materialinė žala dėl šalčio!**

Jei uždarymo vožtuvai uždaryti, dėl srauto trūkumo neužtikrinama išorinio bloko ir jungiamųjų vamzdžių apsauga nuo užšalimo.

- ▶ Eksploatuojant uždarymo vožtuvai visada turi būti atidaryti.
- ▶ Leidžiama naudoti tik patvirtintą antifrizą.

Kai įrenginys išjungtas, blokavimo apsauga neveikia. Blokavimo apsauga neleidžia šildymo siurbliui, hibridiniam siurbliui ir trieigiui vožtuvui užstrigti dėl ilgų neveikimo laikotarpių.

- ▶ Išjunkite įrenginį naudodami įjungimo / išjungimo jungiklį.

## 3.2 Valdymo pulto apžvalga

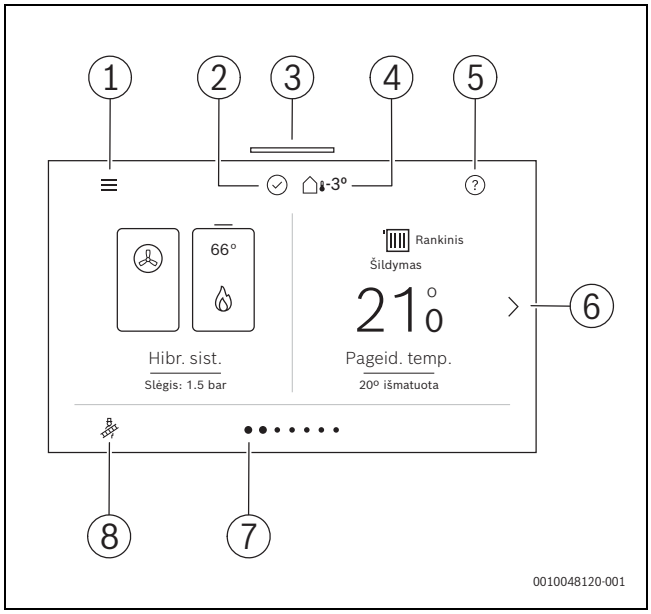


*Pav. 3 Valdymo pultas*

[1] Bendrieji nustatymai
[2] Sistemos būsena
[3] Būsena LED
[4] Esama lauko temperatūra
[5] Pagalba
[6] Kitas puslapis
[7] Esamas puslapis
[8] Kamino valymo režimas

## 3.3 Simboliai ekrane

Priklausomai nuo šildymo sistemos ir sumontuotų komponentų, rodomi ne visi simboliai.

| Simbolis | Paaiškinimas |
|---|---|
| | Taupaus šildymo režimas |
| | Suaktyvinta atitirpinimo funkcija |
| | Išvykęs |
| | Bendrieji nustatym. |
| | Namuose |
| | Lauk.temp. |
| | Sistemos slėgis |
| | Blokuota (pvz., išoriniu reguliavimu) |
| | Degiklis išj. |
| | Degiklis įj. |
| | Apylanka |
| Demo mode | Demonstracinisrežimas |
| | Ekrano valymas |
| | Užmigti |
| | Nustatymai konfigūravimo pagelbiklyje, kurie buvo redaguoti ir įrašyti |
| | Nustatymai konfigūravimo pagelbiklyje, kurie turi būti redaguojami |
| | Pridėti elementą (saulės energijos domenas, šviežio vandens sistema) |
| | Energija |
| | Išorinis šilumos reikalavimas |
| | Radijo ryšys |
| | Grindų šildymas |
| | Grindų šildymas išaktyvintas (visoje sistemoje) |
| | Šildymas |
| | Šildymas išaktyvintas (visoje sistemoje) |
| | Help |
| | Pradžia (atgal į pagrindinį ekraną) |
| | Intensyvus |
| | Interneto ryšys |
| | Židin. |
| | Galios kontrolinis įtaisas aktyvus (hibridinė sistema) |
| | Vienos pozicijos šalinimas įvesties metu |
| | Ventil. |
| | Monitoriaus duomenys |
| | Avar.rež. |
| | Pobūvis |
| | Šalinti jungimo tašką |
| | Uždaryti (pvz., pranešimą) |
| | Kaminkrėčio režimas |
| | Kaminkrėčio režimas negalimas |

| Simbolis | Paaiškinimas |
|---|---|
| | Techninės priežiūros lygmuo |
| | Smart Grid |
| | Saulės energija / laiko programa: šildymas |
| | Saulės kolektorius |
| | Saul.kolekt.siurbl.išj. |
| | Veikia saulės kolektoriaus siurblys |
| | Trikties indikatorius arba techninės priežiūros rodmuo (galimos spalvos: geltona, raudona) |
| | Sistemos būsena OK |
| | Įvestis iš klaviatūros |
| | Mygtukų blokavimas išj. |
| | Mygtukų blokavimas (apsauga nuo vaikų) |
| | Pervardyti (pvz., šildymo kontūrus, laiko programas) |
| | Nutraukė energijos tiekėjas (įjungta ETĮ blokuotė) |
| | Atostogų funkcija |
| | Išeiti iš techninės priežiūros lygmens |
| | Karštas vanduo |
| | Karštas vanduo išaktyvintas (visoje sistemoje) |
| | Karšto vandens lygmuo: komfortiškas |
| | Karšto vandens lygmuo: sumažintas |
| | WLAN |
| | Laiko programos kopijavimas |
| | Grįžti |
| | Papildomas šilumos generatorius |

*Lent. 1 Simboliai ekrane*

## 3.4 Pagrindinis meniu

Norėdami naršyti pagrindiniame meniu, spauskite kairėje ir dešinėje ekrano pusėje esančias rodykles (pasiekus meniu pabaigą, rodyklės išnyksta).

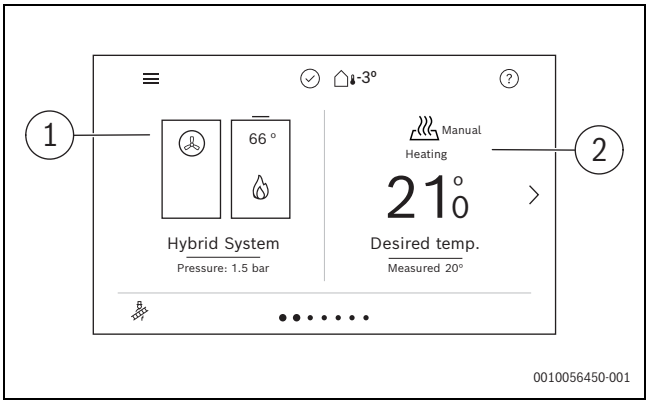


*Pav. 4 Pirmasis pagrindinio meniu puslapis*

| Pozicija | Meniu | Aprašymas |
|---|---|---|
| 1 | Sistemos apžvalga | Rodyti ir reguliuoti svarbiausius sistemos parametrus |
| 2 | Šildymas | Nustatyti patalpos užduotąją temperatūrą, veikimo režimą ir išplėstinius nustatymus |

*Lent. 2 Pirmojo pagrindinio meniu puslapio paaiškinimai*




*Pav. 5 Antrasis pagrindinio meniu puslapis*

| Pozicija | Meniu | Aprašymas |
|---|---|---|
| 3 | Karštas vanduo | Nustatyti karšto vandens temperatūrą, veikimo režimą ir išplėstinius nustatymus |

*Lent. 3 Antrojo pagrindinio meniu puslapio paaiškinimai*

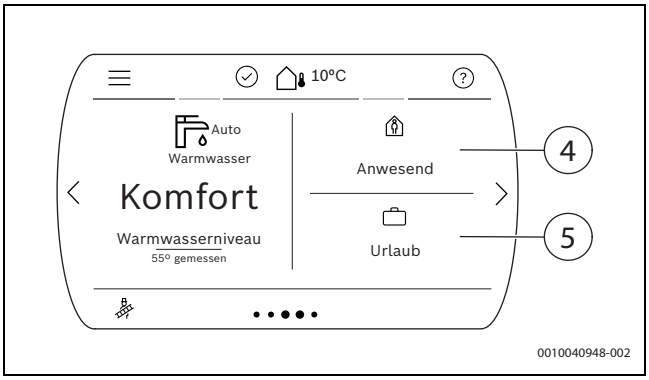


*Pav. 6 Trečiasis pagrindinio meniu puslapis*

| Pozicija | Meniu | Aprašymas |
|---|---|---|
| 4 | Yra | Nustatyti buvimo būseną |
| 5 | Atostogos | Nustatyti atostogų funkcijos parinktis[1)] |

1) Jei sumontuoti keli šildymo kontūrai, dešinėje, šalia šio šildymo kontūro, jie rodomi atskirai.

*Lent. 4 Trečiojo pagrindinio meniu puslapio paaiškinimai*

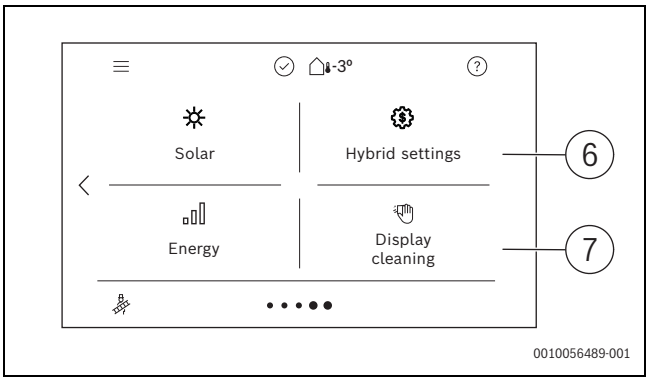


*Pav. 7 Ketvirtasis pagrindinio meniu puslapis*

| Pozicija | Meniu | Aprašymas |
|---|---|---|
| 6 | Hibridiniai nustatymai | Nustatyti šilumos siurblio valdymo strategiją |
| 7 | Ekrano valymas | Išjungti ekraną 15 sekundžių, kad jį būtų galima saugiai nuvalyti |

*Lent. 5 Ketvirtojo pagrindinio meniu puslapio paaiškinimai*

## 3.5 Meniu valdymas

**Bendrųjų nustatymų meniu atidarymas ir uždarymas**

- ▶ Norėdami atidaryti bendrųjų nustatymų meniu, bakstelėkite ☰.
- ▶ Norėdami išeiti iš bendrųjų nustatymų meniu, bakstelėkite ⮌.

**Meniu naršymas**

- ▶ Norėdami pažymėti meniu arba meniu poziciją, slinkite aukštyn arba žemyn ir pasirinkite reikiamą parinktį.
  Rodomas meniu arba meniu elementas.
- ▶ Norėdami grįžti į kitą aukštesnį meniu lygį, bakstelėkite ⮌.

**Nustatytų verčių keitimas**

- ▶ Paspauskite reikiamą meniu poziciją.
- ▶ Nustatykite reikiamas vertes.
- ▶ Patvirtinti.
  Įrašoma nauja reikšmė.

**Automatinis verčių įrašymas**

- ▶ Bakstelėkite ⮌.
  Nauja reikšmė įrašoma automatiškai.

**Rodyti žinyną**

- ▶ Bakstelėkite ⓘ.
  Rodomas paaiškinimas.

## 3.6 Klaviat. blokav. funkcija

**Klaviat. blokav. funkcijos aktyvavimas**

- ▶ Pasirinkite ☰.
- ▶ Nustatykite meniu **Išplėstinis vaizdas** perjungiklį ties **Įjungta**.
- ▶ Slinkite žemyn, kad pamatytumėte **Klaviat. blokav.** funkciją.
- ▶ Nustatykite meniu **Klaviat. blokav.** perjungiklį ties **Įjungta**.
  Ekrano viršuje rodomas **Klaviat. blokav.** simbolis.
- ▶ Nelieskite ekrano maždaug 2 minutes.
  Ekranas persijungia į budėjimo režimą.
  Ekranas užrakinamas.

Norint paleisti **Klaviat. blokav.**, ekranas turi persijungti į budėjimo režimą. Jei sąsaja neliečiama 2 minutes, ekranas persijungia į budėjimo režimą.

**Laikinas Klaviat. blokav. funkcijos išjungimas**

- ▶ Palieskite bet kurią ekrano sritį.
  Rodomas iškylantysis langas.
- ▶ Iškylančiajame lange paspauskite ir maždaug 3 sekundes palaikykite 🔓 simbolį.
  Ekranas bus laikinai atrakintas.
- ▶ Atlikite reikiamus pakeitimus.
  Jei sąsaja neliečiama 2 minutes, ekranas vėl užrakinamas.
- ▶ Įrašykite pakeitimus.

**Nuolatinis Klaviat. blokav. funkcijos išjungimas**

- ▶ Palieskite bet kurią ekrano sritį.
  Rodomas iškylantysis langas.
- ▶ Iškylančiajame lange paspauskite ir maždaug 3 sekundes palaikykite 🔓 simbolį.
  Ekranas bus laikinai atrakintas 30 sekundžių.

Įsitikinkite, kad per šį 30 sekundžių laikotarpį atliksite tolesnius veiksmus. Jei veiksmai neatliekami per 30 sekundžių, ekranas vėl bus užrakintas.

- ▶ Pasirinkite ☰.
- ▶ Slinkite žemyn, kad rastumėte **Klaviat. blokav.** funkciją.
- ▶ Nustatykite meniu **Klaviat. blokav.** perjungiklį ties **Išjungta**.
  **Klaviat. blokav.** simbolis ekrano viršuje išnyksta.
  Ekranas atrakinamas.

## 3.7 Meniu apžvalga (galutinis naudotojas)

Meniu rodinys priklauso nuo sumontuotų komponentų.

Meniu pozicijos rodomos toliau nurodyta tvarka. Gamykliniai nustatymai **paryškinti**.

### 3.7.1 Sistemos apžvalgos meniu

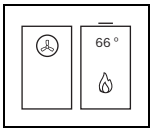


*Pav. 8 Sistemos apžvalgos simbolis pagrindiniame meniu*

| Sistemos apžvalg. |
|---|
| Data |
| Laikas |
| WLAN būsena |
| Lauko temp. |
| Sist. slėg. |
| Tiekiamo srauto temp. |
| Grįžt. sr. temp. |
| Karšto vandens temp. |
| Daugiau… |

*Lent. 6 Sistemos apžvalgos meniu apžvalga pagrindiniame meniu*

| Daugiau… | | |
|---|---|---|
| Nustatymai | | |
| Įjungti šildymo režimą: **Taip** \| Ne | | |
| Maks. tiek. sraut. temp.: 30 … **65** … 82 °C | | |
| KV paruošimas įjungtas: **Taip** \| Ne | | |
| Šilum. siurbl. | | |
| | Reguliav. strategija | |
| | | Kaštų optimiz. |
| | | Veikimo režimas, bivalentinis alternatyvus |
| | | Optimizuotas šilumos siurblys |
| | Energijos kaina (rodoma tik tada, kai **Kaštų optimiz.** nustatyta ties **Įj.**) | |
| | | Dujų kaina |
| | | Elektros kaina |
| | | FV tiekimo tarifas |
| | Priminimo funkcija | |

| Daugiau... |
|---|
| Nėra priminimo |
| Tam tikrą datą |
| Datos nustatymas |
| Tylus veikimas |
| Rankinis |
| Trukmė |
| Karšt. vand. veik. rež. |
| Prioritetas šilumos siurblys |
| Prioritetas šilumos generatorius |
| Informacija |
| Degikl. paleid. |
| Degikl. veik. laikas |
| Bendras veikimo laikas |
| Veikimo kodas |
| Šilum. siurbl. |
| Aktyv. šilum. gener. |
| Esamas energijos suvartojimas |
| Kompr. šild. faz. |
| Kompr. išj., AT per žema |
| Kompr.išj., AT per aukšta |
| Kompr. išj., pasiekta maks. temp. |
| Vyksta atitirpinimo operacija |
| Tyl. veik. rež. aktyv. |
| Alternatyvus šilumos generatorius[1)] |

1) Pasiekiama tik su priedais.

*Lent. 7 Išplėstinio meniu sistemos apžvalgoje pagrindiniame meniu apžvalga*

### 3.7.2 Šildymo meniu

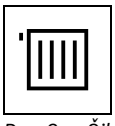

*Pav. 9 Šildymo simbolis pagrindiniame meniu*

| Šildymas |
|---|
| Šildymo veikimo režimas |
| Pageidaujama patalpos temperatūra |
| Išmatuota[1)] |
| Reikiama patalpos temperatūra iki 00:00 val.: 5 ... **21** ... 30 °C; rankinis \| Išjungta \| **Automatinis** |
| Daugiau... |

1) Pasiekiama tik su priedais.

*Lent. 8 Šildymo meniu apžvalga pagrindiniame meniu*

| Daugiau... |
|---|
| Išplėstinis vaizdas: Įjungta \| Išjungta |
| Laiko programos valdymas |
| Laiko progr. tipas |
| Lygmenys |
| Laisvai reguliuojama temperatūra |
| Laiko programa |
| Apdoroti |
| A: Laiko prog.: **Įjungta** \| Išjungta |
| Atstata: Taip \| **Ne** |
| Pasirinkta laik. progr.: **A** \| B (rodoma tik tada, kai **antroji laiko programa nustatyta** ties **Taip**) |

| Daugiau... |
|---|
| Laiko programa (rodoma tik tada, kai **antroji laiko programa nustatyta** ties **Taip**) |
| Apdoroti |
| A: Laiko prog. |
| Atstata: Taip \| **Ne** |
| Pervardyti laiko programą |
| Laiko programa B (rodoma tik tada, kai **antroji laiko programa nustatyta** ties **Taip**) |
| Apdoroti |
| B: Laiko prog. |
| Atstata: Taip \| **Ne** |
| Pervardyti laiko programą |
| Temp. nustatymai |
| Šildyti: 19,5 ... **21** ... 30 °C |
| Sumažinti: 5 ... **19** ... 20,5 °C |
| Antra laiko programa: Taip \| **Ne** |
| Vasar./žiemos režimo perjungim. |
| **Automatinis išjungimas po temperatūros slenkščio** |
| Leisti šildyti ištisus metus |
| Šild.režim. iki: 10 ... **17** ... 30 °C |
| Išplėstinis vaizdas (Šie meniu rodomi tik tuo atveju, jei **Išplėstinis rodinys nustatytas** ties **Įjungta**.) |
| Veikimo režimas: Išjungta \| Rankinis \| **Automatinis** |
| Pageidaujama temperatūra "Išvykęs": 5 ... **17** ... 21 °C |
| Šild. kont. pervadin. |

*Lent. 9 Meniu "Daugiau...", esančio pagrindinio meniu srityje "Šildymas", apžvalga*

### 3.7.3 Karšto vandens meniu



*Pav. 10 Karšto vandens simbolis pagrindiniame meniu*

**ĮSPĖJIMAS**

**Karštu vandeniu galima nusiplikyti!**

- Atminkite, kad pakeitę maksimalią karšto vandens temperatūrą galite nusiplikyti.

| Karštas vanduo |
|---|
| Karšt. vand. veik. rež.: Išjungta \| Automatinis \| **Rankinis** |
| Pageidaujama temperatūra iki XXX 23:00: 00:00 ... **23:00** ... 23:59 val. |
| Daugiau... |
| Itin karštas vanduo |

*Lent. 10 Karšto vandens meniu apžvalga pagrindiniame meniu*

| Daugiau... | | | |
|---|---|---|---|
| Išplėstinis vaizdas: **Įjungta** \| Išjungta | | | |
| Laiko programa | | | |
| | Apdoroti | | |
| | Atstata: Taip \| **Ne** | | |
| Temperatūros nustatymai[1] | | | |
| | Komfort.: 35 ... 50 ... **65** °C[2] | | |
| | Sumaž.: 35 ... **40** ... 65 °C | | |
| | Itin karštas vanduo: 35 ... **65** °C[2] | | |
| KV cirkuliac. | | | |
| | Veik. rež.: **Išjungta** \| ĮJUNGTA \| Atitinkamai pagal K.V. progr. \| Individ. laiko programa | | |
| | Laiko programa | | |
| | | Apdoroti | |
| | | Atstata: Taip \| **Ne** | |
| | Įjung. dažnumas | | |
| | | Nuolat | |
| | | Interval.: 1 ... **3** ... 6 val. | |
| Šie meniu rodomi tik tuo atveju, jei **Išplėstinis rodinys nustatytas** ties **Įjungta**. | | | |
| Karšto vandens prieinam.: **Aukštas** \| Eco | | | |
| Veik. rež.: Iš \| Rank. – sumaž. \| Rankinis - komfortas \| **Automatinis** \| Laikytis šildymo laiko programos | | | |
| Išplėstinis vaizdas | | | |
| | Dabar paleisti: Taip \| **Ne** | | |
| | Automatinis: Taip \| **Ne** | | |
| | Temperatūra 60 ... **70** ... 75 °C | | |

1) Siekiant maksimaliai padidinti šilumos siurblio dalį, rekomenduojama sumažinti karšto vandens užduotąją temperatūrą iki ne daugiau kaip 50 °C.
2) Specialistas techninės priežiūros meniu gali sumažinti arba padidinti maksimalią 65 °C karšto vandens temperatūrą. Techninės priežiūros meniu nustatyta vertė lemia maksimalią karšto vandens temperatūrą šiame meniu.

*Lent. 11 Meniu "Daugiau...", esančio pagrindinio meniu srityje "Karštas vanduo", apžvalga*

### 3.7.4 Buvimo būsenos meniu



*Pav. 11 Buvimo būsenos simbolis pagrindiniame meniu*

| Buvimo būsena |
|---|
| Namuose: **Yra** \| Išvykęs |

*Lent. 12 Buvimo būsenos meniu apžvalga pagrindiniame meniu*

Pasirinkus **Išvykęs**, šildymo sistema persijungia į šildymo, karšto vandens ir vėdinimo energijos taupymo nuostatas:

- **1 šildymo kontūras** – reikiamą temperatūrą būsenai **Išvykęs** galima nustatyti meniu **Šildymas** > **Daugiau...** > **Išplėstinis rodinys** (**Įjungta**) > **Nustatyti temp. būsenai "Išvykęs"**.
- **Karštas vanduo** – automatiškai pasirenkama **Išjungta**.
- **Vėdinimas** (jei yra) – automatiškai nustatomas į 1 pakopą (apsauga nuo drėgmės).

Pasirinkus **Yra**, sistema grįžta prie įprastų nuostatų.

### 3.7.5 Atostogų meniu



*Pav. 12 Atostogų simbolis pagrindiniame meniu*

| Atostog. | | | |
|---|---|---|---|
| Išplėstinis vaizdas: **Įjungta** \| Išjungta | | | |
| Nuo | | | |
| | Data | | |
| | | Diena: 01 ... **11** ... 31 | |
| | | Mėnuo: **1** ... 12 | |
| | | Metai: 2020 ... **2021** ... 2099 | |
| Iki | | | |
| | Data | | |
| | | Diena: 01 ... **11** ... 31 | |
| | | Mėnuo: **1** ... 12 | |
| | | Metai: 2020 ... **2021** ... 2099 | |
| | Val. | | |
| | | Val.: **00** ... 23 val. | |
| | | Minutės: **00** ... 59 val. | |
| Išplėstin.nustatym. | | | |
| | Nustat. taikyt. | | |
| | | Šildymas[1] | |
| | | Karštas vanduo | |
| | Šildymas išjungtas: Išjungta \| **Įjungta – nustatyti temperatūrą** | | |
| | Pageid. patalp. temp.: 5 ... **17** ... 30 °C | | |
| | Karšt. vand.: Išjungta \| Sumažinta \| Komforto | | |
| | Atostogų laikotarpio pervadinimas: Taip \| **Ne** | | |

1) Jei sumontuoti keli šildymo kontūrai, rodomas šildymo kontūras, kuriam turi būti taikomos nuostatos.

*Lent. 13 Atostogų meniu apžvalga pagrindiniame meniu*

Jei ketinate išvykti ilgesniam laikui, užuot rinkęsi **Išvykęs**, naudokite **Atostogos**. Meniu **Atostogos** galite įvesti atostogų dienas arba pasirinkti išsamesnes nuostatas. Šiame meniu galima įrašyti kelias atostogų programas (iki 8).

Skirtumas tarp meniu **Buvimo būsena** ir **Atostogos**: meniu **Buvimo būsena** visa sistema vieno mygtuko paspaudimu automatiškai perjungiama į energijos taupymo režimą (pvz., savaitgalio atostogos). Meniu **Atostogos** nuostatas galima nustatyti individualiai ir užprogramuoti iš anksto (pvz., ilgesniam atostogų laikotarpiui).

### 3.7.6 Energijos meniu



*Pav. 13 Energijos simbolis pagrindiniame meniu*

| Energija |
|---|
| Aplink. dal. |
| Šilum. siurbl. |
| Dujinis prietaisas |
| Daugiau... |
| Energijos sąnaudos |
| Iš viso |
| Iš viso |
| Metai |
| Šildymas |
| Iš viso |
| Metai |
| Karštas vanduo |
| Iš viso |
| Metai |
| Šilumos generatoriaus elektros suvartojimas |
| Karštas vanduo |
| Šildymas |
| Iš viso |
| Pagam. energija |
| Iš viso |
| Iš viso |
| Metai |
| Šildymas |
| Iš viso |
| Metai |
| Karštas vanduo |
| Iš viso |
| Metai |
| Efektyvumas |
| Pakab. dujinis kond. įr. |
| Iš viso |
| Iš viso |
| Metai |
| Šildymas |
| Iš viso |
| Metai |
| Karštas vanduo |
| Iš viso |
| Metai |
| Atkurti energijos duomenis: Taip \| Ne |
| Suma |

*Lent. 14 Statistikos meniu apžvalga pagrindiniame meniu*

### 3.7.7 Bendrųjų nuostatų meniu



*Pav. 14 Bendrųjų nuostatų simbolis pagrindiniame meniu*

| Bendrieji nustatymai |
|---|
| Išplėstinis vaizdas: **Įjungta** \| Išjungta |
| Paleisti avarinį režimą: Taip \| **Ne** |
| Kalba |
| Laikas |
| Data |
| Montuot. kontakt. duom. |
| Šie meniu rodomi tik tuo atveju, jei **Išplėstiniam rodiniui nustatyta Įjungta**. |
| Datos format. |
| Autom. laik. perjung.: **Taip** \| Ne |
| Laik. koreg.: -20 ... **0** ... 20 s/sav |
| Šviesumas: 5 ... **50** ... 100 % |
| Ekraną išj. po: 1 ... **2** ... 20 m |
| Mygtukų blokavavimas suaktyvintas: Taip \| **Ne** |

*Lent. 15 Bendrųjų nuostatų meniu apžvalga pagrindiniame meniu*

### 3.7.8 Hibridinių nuostatų meniu



*Pav. 15 Hibridinių nuostatų simbolis pagrindiniame meniu*

| Hibridiniai nustatymai |
|---|
| Reguliav. strategija |
| Kaštų optimiz. |
| Veikimo režimas, bivalentinis alternatyvus |
| **Optimizuotas šilumos siurblys** |
| Dujų kaina[1)] |
| Elektros kaina[1)] |
| FV tiekimo tarifas[1)] |
| Priminimo funkcija |
| **Nėra priminimo** |
| Tam tikrą datą |
| Datos nustatymas |

1) Ši meniu parinktis pasiekiama tik tuo atveju, jei aktyvuotas išlaidų optimizavimas.

*Lent. 16 Hibridinių nuostatų meniu apžvalga pagrindiniame meniu*

## 3.8 Tiekiamo srauto temperatūros nustatymas

Sistemos apžvalgos meniu nustatoma maksimali tiekiamo srauto temperatūra. Ekrane bus rodoma momentinė tiekiamo srauto temperatūra.

Esant grindų šildymui, neviršykite maksimalios leidžiamos tiekiamo srauto temperatūros.

- ▶ Spustelėkite sistemos apžvalgos meniu (pirmasis pagrindinio meniu puslapis).
- ▶ Pasirinkite**Sistemos apžvalga** > **Daugiau...** > **Nustatymai** > **Maks. tiekiamo srauto temperatūra** , kad nustatytumėte tiekiamo srauto temperatūrą.
- ▶ Kad nustatytumėte norimą maksimalią tiekiamo srauto temperatūrą, slinkite aukštyn arba žemyn.

| Tiekiamo srauto temperatūra | Naudojimo pavyzdys |
|---|---|
| apie 40 °C | Grindų šildymas |
| **apie 65 °C** | Šildymas radiatoriais |
| apie 65 °C | Šildymas konvektoriais |

*Lent. 17 maksimali tiekiamo srauto temperatūra*

- ▶ Norėdami įrašyti nustatymą, paspauskite**Patvirtinti** .

## 3.9 Šildymo sistemos nuostatų pritaikymas naudojant laiko programą (automatinis režimas)

**Atidarykite laiko programos pritaikymo šildymo sistemai meniu**

- ▶ Bakstelėkite **Šildymas** (pirmasis pagrindinio meniu puslapis).
- ▶ Bakstelėkite meniu **Šildymas** > **Daugiau...** > **Laiko programos valdymas** > **Laiko programa** > **Apdoroti**.

**Pasirinkti savaitės dieną**

- ▶ Atidarykite laiko programos pritaikymo šildymo sistemai meniu.
- ▶ Bakstelėkite savaitės dieną, kad suaktyvintumėte savaitės dienos įvesties lauką.

**Perjungimo laiko perkėlimas**

- ▶ Atidarykite laiko programos pritaikymo šildymo sistemai meniu.
- ▶ Pasirinkite savaitės dieną.
- ▶ Pasirinkite perjungimo tašką.
- ▶ Slinkite laiką aukštyn arba žemyn, kad pasirinktumėte reikiamą perjungimo laiką.
- ▶ Nustatykite ir įrašykite perjungimo laiką.

**Perjungimo laiko pridėjimas**

- ▶ Atidarykite laiko programos pritaikymo šildymo sistemai meniu.
- ▶ Bakstelėkite savaitės dieną.
- ▶ Bakstelėkite **Naujas jung. tašk.**.
- ▶ Automatiškai pridedamas naujas perjungimo laikas.
- ▶ Nustatykite ir įrašykite perjungimo laiką.
  Perjungimo laikai automatiškai surūšiuojami chronologine tvarka.

**Perjungimo laiko šalinimas**

- ▶ Atidarykite laiko programos pritaikymo šildymo sistemai meniu.
- ▶ Bakstelėkite savaitės dieną.
- ▶ Bakstelėkite perjungimo tašką.
- ▶ Bakstelėkite **Jung. tašk. panaikin.** ir patvirtinkite.
  Ankstesnis laiko intervalas pratęsiamas iki kito perjungimo laiko.
  Perjungimo laikai automatiškai pateikiami chronologine tvarka.

**Laiko programos kopijavimas**

- ▶ Atidarykite laiko programos pritaikymo šildymo sistemai meniu.
- ▶ Pasirinkite savaitės dieną, kurią norite kopijuoti.
- ▶ Bakstelėkite **Kopijuoti dieną**.
- ▶ Rodomas savaitės dienų išskleidžiamasis sąrašas.
- ▶ Pasirinkite dieną (-as) (pvz., pirmadienį ir antradienį), kuri (-ios) bus perrašyta (-os) anksčiau pasirinkta laiko programa.
- ▶ Bakstelėkite **Gerai**, kad patvirtintumėte pasirinkimą.

**Laiko programos tipo nustatymas**

- ▶ Bakstelėkite **Šildymas** (pirmasis pagrindinio meniu puslapis).
- ▶ Atidarykite **Šildymas** > **Laiko programos valdymas** > **Laiko progr. tipas**.
- ▶ Pasirinkite **Lygmenys** ar **Laisvai reguliuojama temperatūra**.

## 3.10 Karšt. vand. meniu

**Nustatyta karšto vandens temperatūra**

**ĮSPĖJIMAS**

**Karštu vandeniu galima nusiplikyti!**

- ▶ Atminkite, kad pakeitę maksimalią karšto vandens temperatūrą galite nusiplikyti.

- ▶ Bakstelėkite **Karšt. vand.** (antrasis pagrindinio meniu puslapis). Rodomas karšto vandens režimas ir nustatyta reikiama temperatūra.
- ▶ Pasirinkite **Daugiau...** > **Temperatūros nustatymai**, kad nustatytumėte reikiamą karšto vandens temperatūrą.
- ▶ Pasirinkite **Patvirtinti**, kad įrašytumėte nuostatą.

**Priemonės kietam vandeniui**

Norėdami išvengti nuo didesnio kalkių kiekio ir paskesnių techninės priežiūros darbų:

Jeigu vanduo yra kalkėtas ir kietas (≥ 15°dH / 27°fH/2,7 mmol/l):

- ▶ Nustatykite mažesnę nei 55 °C karšto vandens temperatūrą.

**Veikimo režimas**

Meniu **Karšt. vand.** taip pat nustatomas veikimo režimas (Išj., Auto ir **Rankinis**). Ekrane rodomas dabartinis veikimo režimas.

- Išj. – karšto vandens ruošimas išjungtas visam laikui.
- Auto – aktyvinta automatinė nuostata.
- **Rankinis** (**Sumaž.** arba **Komfort.**) – temperatūra nuolat nustatyta rankiniu būdu pagal poreikį.

- ▶ Norėdami pakeisti veikimo režimą, bakstelėkite meniu **Karšt. vand.** (antrasis pagrindinio meniu puslapis).
- ▶ Bakstelėkite reikiamą veikimo režimą (Išj., Auto arba **Rankinis**). Pakeitimas įrašomas automatiškai.

**Karšto vandens lygio nustatymas**

- ▶ Norėdami pakeisti karšto vandens lygio temperatūros nuostatas (**Komfort.** ir **Sumaž.**), bakstelėkite meniu **Karšt. vand.** > **Daugiau...** > **Temperatūros nustatymai**.
- ▶ Bakstelėkite karšto vandens lygio temperatūrą, kurią norite pakeisti.
- ▶ Slinkite aukštyn arba žemyn, kad sureguliuotumėte temperatūrą. Vertė įrašoma automatiškai.

Karšto vandens lygius **Komfort.** ir **Sumaž.** galima pasirinkti karšto vandens laiko programos nustatytame laiko bloke arba meniu **Karšt. vand.** > **Daugiau...** > **Išplėstinis vaizdas** (**Įj.**) > **Veik. rež.**.

**Papildomo karšto vandens ruošimo aktyvinimas (vienkartinis įkrovimas)**

Jei jums vienkartinai reikia daugiau karšto vandens, atlikite toliau nurodytus veiksmus.

- ▶ Bakstelėkite meniu **Karšt. vand.** > **Itin karštas vanduo**.
- ▶ Braukite dešinėn arba kairėn, kad pasirinktumėte, kiek laiko ši funkcija bus aktyvi.
- ▶ Bakstelėkite **Spec. KV paleid.**.

**Papildomo karšto vandens temperatūros nustatymas**

- ▶ Bakstelėkite meniu **Karšt. vand.** > **Daugiau...** > **Temperatūros nustatymai** > **Itin karštas vanduo**.
- ▶ Braukite dešinėn arba kairėn, kad sureguliuotumėte temperatūrą. Vertė įrašoma automatiškai.

**Laiko programos pritaikymas karšto vandens cirkuliacijai**

- ▶ Bakstelėkite meniu **Karšt. vand.** > **Daugiau...** > **Išplėstinis vaizdas** (**Įj.**) > **KV cirkuliac.**.
- ▶ Pasirinkite nuostatas.

## 3.11 Karšto vandens nuostatų pritaikymas naudojant laiko programą (automatinis režimas)

**Atidarykite laiko programos pritaikymo karštam vandeniui meniu**

- ▶ Bakstelėkite meniu **Karšt. vand.** (antrasis pagrindinio meniu puslapis).
- ▶ Bakstelėkite meniu **Karšt. vand.** > **Daugiau...** > **Laiko programa** > **Apdoroti**.

**Pasirinkti savaitės dieną**

- ▶ Atidarykite laiko programos pritaikymo karštam vandeniui meniu.
- ▶ Bakstelėkite savaitės dieną, kad suaktyvintumėte savaitės dienos įvesties lauką.

**Perjungimo laiko perkėlimas**

- ▶ Atidarykite laiko programos pritaikymo karštam vandeniui meniu.
- ▶ Pasirinkite savaitės dieną.
- ▶ Pasirinkite perjungimo tašką.
- ▶ Slinkite laiką aukštyn arba žemyn, kad pasirinktumėte reikiamą perjungimo laiką.
- ▶ Nustatykite ir įrašykite perjungimo laiką.

**Perjungimo laiko pridėjimas**

- ▶ Atidarykite laiko programos pritaikymo karštam vandeniui meniu.
- ▶ Bakstelėkite savaitės dieną.
- ▶ Bakstelėkite **Naujas jung. tašk.**.
- ▶ Automatiškai pridedamas naujas perjungimo laikas.
- ▶ Nustatykite ir įrašykite perjungimo laiką.
  Perjungimo laikai apžvalgoje automatiškai pateikiami chronologine tvarka.

**Perjungimo laiko šalinimas**

- ▶ Atidarykite laiko programos pritaikymo karštam vandeniui meniu.
- ▶ Bakstelėkite savaitės dieną.
- ▶ Bakstelėkite perjungimo tašką.
- ▶ Bakstelėkite **Jung. tašk. panaikin.** ir patvirtinkite.
  Ankstesnis laiko intervalas pratęsiamas iki kito perjungimo laiko.
  Perjungimo laikai apžvalgoje automatiškai pateikiami chronologine tvarka.

**Laiko programos kopijavimas**

- ▶ Atidarykite laiko programos pritaikymo karštam vandeniui meniu.
- ▶ Pasirinkite savaitės dieną, kurią norite kopijuoti.
- ▶ Bakstelėkite **Kopijuoti dieną**.
- ▶ Rodomas savaitės dienų išskleidžiamasis sąrašas.
- ▶ Pasirinkite dieną (-as) (pvz., pirmadienį ir antradienį), kuri (-ios) bus perrašyta (-os) anksčiau pasirinkta laiko programa.
- ▶ Bakstelėkite **Gerai**, kad patvirtintumėte pasirinkimą.

## 3.12 Šildymo sistemos vandens slėgio ekranas

- ▶ Norėdami peržiūrėti šildymo sistemos slėgį, bakstelėkite **Sistemos apžvalg.** (pirmasis pagrindinio meniu puslapis).
- ▶ Pasirinkite meniu **Sistemos apžvalg.** > **Sist. slėg.** .
  Atidaromas slėgio rodmens grafikas.

**Slėgio rodmens reikšmė**

- Žalia sritis: šildymo sistemos slėgis normalus
- Geltona sritis: šildymo sistemos slėgis šiek tiek per mažas arba šiek tiek per didelis
- Raudona sritis: šildymo sistemos slėgis per mažas arba per didelis

Jei slėgis per mažas, atlikite toliau nurodytus veiksmus.

- ▶ Papildykite šildymo sistemos vandens (→ 15 psl.).

## 3.13 Terminė dezinfekcija

Norint apsaugoti karštą vandenį nuo užteršimo bakterijomis, pavyzdžiui, legionelėmis, po ilgesnių prastovų rekomenduojame atlikti šiluminę dezinfekciją.

**PERSPĖJIMAS**

**pavojus nusiplikyti!**

Terminės dezinfekcijos metu per čiaupą leidžiant nesumaišytą karštą vandenį, galima nusiplikyti.

- ▶ Maksimalią karšto vandens temperatūrą, kurią galima nustatyti, naudokite tik terminei dezinfekcijai.
- ▶ Informuokite namo gyventojus apie nusiplikymo pavojų.
- ▶ Terminės dezinfekcijos niekada nevykdykite įprastinio naudojimo metu.
- ▶ Neleiskite per čiaupą nesumaišyto karšto vandens.

Tinkama šiluminė dezinfekcija apima karšto vandens sistemą, įskaitant vandens paėmimo vietas.

- ▶ Nustatykite šiluminę dezinfekciją karšto vandens programoje (**Pagrindinis meniu** > **Karšt. vand.** > **Daugiau...** > **Išplėstinis vaizdas**: **Įj.** > **Terminė dezinfekcija** (→ skyrius 3.7.3)).
- ▶ Uždarykite karšto vandens paėmimo vietas.
- ▶ Nustatykite bet kurį karšto vandens cirkuliacinį siurblį veikti nuolatiniu režimu.
- ▶ Palaukite, kol bus pasiekta maksimali temperatūra.
- ▶ Atidarykite visas karšto vandens paėmimo vietas, pradedant arčiausiai esančia ir baigiant toliausiai esančia, ir leiskite karštą vandenį tol, kol iš visų vandens paėmimo vietų bent 3 minutes bėgs ne vėsesnis kaip 70 °C karštas vanduo.
- ▶ Atkurkite pradinius nustatymus.

# 4 Patarimai, kaip taupyti energiją

**Taupus šildymas**

Įrenginys sukonstruotas mažų energijos sąnaudų reikalaujančiai, aplinką tausojančiai ir komfortiškai eksploatacijai. Kuro tiekimas degikliui reguliuojamas atsižvelgiant į atitinkamą šilumos poreikį bute. Jei reikia mažiau šilumos, įrenginys veikia su mažesne liepsna. Specialistai šį procesą vadina nuolatiniu reguliavimu. Dėl nuolatinio reguliavimo gerokai sumažėja temperatūros svyravimai, o šiluma patalpose pasiskirsto daug tolygiau. Todėl gali būti taip, kad įrenginys veikia ilgiau, tačiau sunaudoja mažiau kuro nei įrenginys, kuris nuolat įsijungia ir išsijungia.

**Šildymo reguliavimas**

Optimaliai šildymo sistemos galiai užtikrinti rekomenduojame šildymą, reguliuojamą pagal patalpos temperatūrą veikiančiu reguliatoriumi arba pagal lauko temperatūrą veikiančiu reguliatoriumi bei termostatiniais vožtuvais.

**Termostatiniai vožtuvai**

Kad būtų pasiekta pageidaujama patalpos temperatūra, iki galo atidarykite termostatinius vožtuvus. Jei, praėjus ilgesniam laikui, temperatūra nebuvo pasiekta, reguliatoriumi pakeiskite pageidaujamą temperatūrą.

**Grindų šildymas**

Nenustatykite aukštesnės nei gamintojo rekomenduojama tiekiamo srauto temperatūros. Rekomenduojame naudoti pagal lauko temperatūrą veikiantį reguliatorių.

**Vėdinimas**

Vėdinimo metu užsukite termostatinius vožtuvus ir trumpam atidarykite langus. Vėdinimo metu langai neturi būti praviri. Priešingu atveju iš patalpos nuolat išeis šiluma, o oras patalpoje akivaizdžiai nepagerės.

**Karštas vanduo**

Visuomet rinkitės kuo žemesnę karšto vandens temperatūrą. Temperatūros reguliatoriuje nustatydami žemą temperatūrą, sutaupysite daugiau energijos.
Be to, aukšta karšto vandens temperatūra spartina kalkių susidarymo procesą ir dėl to sutrikdo įrenginio funkcionavimą (pvz., ilgesnis šildymo laikas arba mažesnis vandens kiekis).

**Cirkuliacinis siurblys**

Jei yra karšto vandens cirkuliacinis siurblys, naudodamiesi laiko programa, nustatykite jį, atsižvelgdami į savo individualius poreikius (pvz., rytais, per pietus, vakarais).

# 5 Triktys

**Avarinis režimas ir papildoma informacija**

Jei katilas arba išorinis blokas sugenda, likęs šilumos generatorius perima centrinį šildymą ir karšto vandens ruošimą užtikrindamas mažesnį komfortą. Jei katilas sugenda, išorinis blokas perima karšto vandens ruošimą taikydamas sumažintą užduotąją vertę. Išorinis blokas nepalaiko specialios karšto vandens funkcijos.

**PERSPĖJIMAS**

**Pavojus sugadinti įrenginius ir sužaloti asmenis**

Jei įprastame šilumos generatoriuje atsiranda trikčių, išorinis blokas bando palaikyti kuo didesnę parengtį.
Vis dėlto ne visas svarbias funkcijas galima kompensuoti, pavyzdžiui, šiluminę dezinfekciją.

- ▶ Nedelsdami nustatykite ir pašalinkite triktis.
- ▶ Jei reikia, imkitės priemonių triktims nustatyti, pvz., įrenkite vaizdinį ar garsinį pavojaus signalą.

Jei hibridinis siurblys užblokuotas, karštas vanduo neruošiamas tol, kol triktis nepastebima ir nepatvirtinama valdymo bloke.

- ▶ Nedelsdami sutaisykite užblokuotą siurblį.

## 5.1 Atkurti triktis

Simbolis ⚠ rodo, kad įvyko triktis. Trikties priežastis parodoma kodu (pvz., trikties kodas **228**).

Dėl pakartotinių mėginimų atstatyti triktį dėl saugumo įrenginys gali (trikties kodas **2980**) būti užblokuotas. Blokuotę pašalinti vietoje gali tik specializuota įmonė arba klientų aptarnavimo tarnyba po to, kai bus nustatyta ir pašalinta trikties priežastis.

- ▶ Išjunkite ir vėl įjunkite įrenginį.

**-arba-**

- ▶ Atlikite įrenginio trikties atstatą.
  Kai tik nebus rodoma triktis, įrenginį vėl bus galima eksploatuoti.

Jeigu triktis rodoma ir toliau:

- ▶ įrenginio saugumui užtikrinti kuo skubiau kreipkitės į specializuotą įmonę arba klientų aptarnavimo tarnybą.
- ▶ Nurodykite trikties kodą ir įrenginio duomenis.
- ▶ Susitarkite dėl susitikimo laiko vietoje ir paveskite nustatyti ir pašalinti trikties priežastį.

| **Įrenginio duomenys** | |
|---|---|
| Įrenginio pavadinimas | |
| Serijos numeris | |
| Paleidimo eksploatuoti data | |
| Įrenginio montuotojas | |

*Lent. 18 Įrenginio duomenys, skirti perduoti, įvykus trikčiai*

## 6 Techninė priežiūra

**⚠ Patikra, valymas ir techninė priežiūra**

Naudotojas yra atsakingas už šildymo sistemos saugumą ir aplinkosaugos reikalavimų laikymąsi.

Neatliekant arba netinkamai atliekant patikros, valymo ir techninės priežiūros darbus, gali būti sužaloti asmenys, gali iškilti pavojus gyvybei arba galima patirti materialinės žalos.

Rekomenduojame su įgaliota specializuota įmone sudaryti sutartį dėl kasmetinės patikros ir pagal poreikį atliekamo valymo ir techninės priežiūros.

- ▶ Darbus leidžiama atlikti tik įgaliotai specializuotai įmonei.
- ▶ Kreipkitės į įgaliotą specializuotą įmonę, kad ne rečiau kaip kartą per metus atliktų šildymo sistemos patikrinimą.
- ▶ Reikiamus valymo ir techninės priežiūros darbus paveskite atlikti nedelsiant.
- ▶ Nustatytus šildymo sistemos pažeidimus, nepriklausomai nuo kasmetinės patikros, paveskite pašalinti nedelsiant.

**Šildymo sistemos vandens papildymas**

Kiekviena šildymo sistema šildymo sistemos vandeniu papildoma skirtingai. Todėl paprašykite specialisto parodyti, kaip tai daroma.

***PRANEŠIMAS***

**Materialinė žala dėl temperatūrų skirtumo!**

Karštą šilumos generatorių papildant šaltu šildymo sistemos vandeniu, dėl šiluminių įtempimų gali susidaryti įtrūkių.

- ▶ Šildymo sistemą pildykite tik tada, kai ji yra šalta. Maksimali tiekiamo srauto temperatūra 40 °C.

Draudžiama viršyti**maksimalų 3 bar slėgį** , esant aukščiausiai šildymo sistemos vandens temperatūrai (atsidaro apsauginis vožtuvas).

**Gaubto valymas**

Nenaudokite aštrių valymo įrankių bei agresyvių valymo priemonių.

- ▶ Gaubtą valykite drėgna šluoste.

**Oro išleidimas iš radiatorių**

Jei radiatoriai įšyla netolygiai:

- ▶ Iš radiatorių išleiskite orą.

## 7 Aplinkosauga ir utilizavimas

Aplinkosauga yra Bosch grupės veiklos prioritetas.
Mums vienodai svarbu gaminių kokybė, ekonomiškumas ir aplinkosauga. Todėl griežtai laikomės su aplinkosauga susijusių įstatymų bei teisės aktų.
Siekdami apsaugoti aplinką ir atsižvelgdami į ekonomiškumo kriterijus, gamyboje taikome geriausius procesus, techniką bei medžiagas.

**Pakuotė**

Mes dalyvaujame šalyse vykdomose pakuočių utilizavimo programose, užtikrinančiose optimalų perdirbimą.
Visos pakuotės medžiagos yra nekenksmingos aplinkai ir jas galima perdirbti.

**Įrangos atliekos**

Nebetinkamuose naudoti įrenginiuose yra medžiagų, kurias galima perdirbti.
Konstrukciniai elementai lengvai išardomi. Plastikai yra atitinkamai sužymėti. Todėl įvairius konstrukcinius elementus galima surūšiuoti ir utilizuoti arba atiduoti perdirbti.

**Naudoti elektriniai ir elektroniniai prietaisai**



Šis simbolis reiškia, kad gaminį draudžiama šalinti kartu su kitomis atliekomis; jį tolimesniam apdorojimui, surinkimui, utilizacijai ir šalinimui privaloma pristatyti į atliekų surinkimo punktą.

Šis simbolis galioja šalims, kuriose privaloma laikytis elektronikos laužo direktyvų, pvz., "Europos direktyvos 2012/19/EB dėl elektros ir įrangos atliekų". Šios direktyvos apibrėžia ribines sąlygas, kurios galioja elektroninės įrangos grąžinimui ir utilizavimui atskirose šalyse.

Kadangi elektroniniuose prietaisuose gali būti kenksmingų medžiagų, siekiant kaip galima sumažinti galimą žalingą poveikį aplinkai ir pavojus žmonių sveikatai, juos reikia atsakingai utilizuoti. Be to, elektroninio laužo utilizavimas padeda tausoti gamtos išteklius.

Dėl išsamesnės informacijos apie aplinkai nekenksmingą elektros ir elektroninių atliekų šalinimą prašome kreiptis į atsakingas vietines įstaigas, į savo atliekų šalinimo įmonę arba į prekybos atstovą, iš kurio nusipirkote šį gaminį.

Daugiau informacijos žr.:
www.bosch-homecomfortgroup.com/en/company/legal-topics/weee/

**Baterijas**

Baterijas į buitinių atliekų konteinerius mesti draudžiama. Panaudotos baterijos turi būti šalinamos vietinėse atliekų surinkimo įmonėse.

## 8 Duomenų apsaugos pranešimas

Mes, **Robert Bosch UAB, Ateities plentas 79A., LT 52104 Kaunas, Lietuva**, tvarkome gaminio ir montavimo informaciją, techninius duomenis ir prijungimo duomenis, ryšio duomenis, gaminio registravimo duomenis ir klientų istorijos duomenis, kad užtikrintume gaminio funkcionalumą (BDAR 6 str. 1 dal. 1 sak. b punktas), kad įvykdytumėme savo įsipareigojimus dėl gaminio stebėjimo ir gaminio saugumo tikslais (BDAR 6 str. 1 dal. 1 sak. f punktas), kad apsaugotume savo teises, susijusias su garantijos ir gaminio registravimo klausimais (BDAR 6 str. 1 dal. 1 sak. f punktas), kad galėtume analizuoti mūsų produktų pardavimą ir pateikti individualią bei su produktu susijusią informaciją ir pasiūlymus (BDAR 6 str. 1 dal. 1 sak. f punktas). Teikti pardavimų ir rinkodaros bei karštosios linijos paslaugas, valdyti sutarčių vykdymą, vykdyti mokėjimus, programuoti ir patalpinti duomenis galime įgalioti išorinius paslaugų teikėjus ir (arba) su "Bosch" susijusias įmones ir jiems perduoti šiuos duomenis. Tam tikrais atvejais, bet tik tuo atveju, jei garantuojama tinkama duomenų apsauga, asmens duomenys gali būti perduodami gavėjams už Europos ekonominės erdvės ribų. Daugiau informacijos suteikiama gavus užklausimą. Su mūsų duomenų apsaugos pareigūnu galite susisiekti šiuo adresu: Datenschutzbeauftragter, Informationssicherheit und Datenschutz (C/ISP), Robert Bosch GmbH, Postfach 30 02 20, 70442 Stuttgart, VOKIETIJA.

Pagal BDAR 6 str. 1 dal. 1 sak. f punktą turite teisę bet kada nesutikti su duomenų tvarkymu dėl priežasčių, susijusių su Jūsų asmenine situacija, arba jei duomenys tvarkomi tiesioginės reklamos tikslais. Jei norite pasinaudoti savo teisėmis, susisiekite su mumis adresu **DPO@bosch.com.** Norėdami gauti daugiau informacijos, nuskaitykite QR kodą.

## 9 Terminai

**Pakabinamas hibridinis katilas**
Pakabinamas hibridinis katilas yra šildymo įrenginys, kuris kaip energijos šaltinius naudoja dujas ir (arba) elektrą (tam naudojamas išorinis blokas). Siekiant didesnio efektyvumo, hibridinis katilas naudoja degimo ir vandens garų šilumą. Prijungus prie oro–vandens šilumos siurblio, iš aplinkos šilumos gaunama energija perduodama centriniam šildymui ir karštam vandeniui. Kiekvieno šilumos generatoriaus veikimas reguliuojamas pagal pasirinktą valdymo strategiją. Tai suteikia galimybę naudoti lanksčius šildymo šaltinius, atsižvelgiant į aplinkos temperatūrą, energijos kainas ir asmeninius pageidavimus.

**Sistemos slėgis**
Sistemos slėgis yra slėgis šildymo sistemoje.

**Šildymo reguliatorius**
Šildymo reguliatorius, veikdamas pagal laiko programą, užtikrina automatinį tiekiamo srauto temperatūros reguliavimą priklausomai nuo lauko temperatūros (esant pagal lauko temperatūrą valdomiems reguliatoriams) arba patalpos temperatūros.

**Šildymo sistemos grįžtantis srautas**
Šildymo sistemos grįžtantis srautas yra vamzdyno atkarpa, kurioje žemesnės temperatūros šildymo sistemos vanduo iš šildymo paviršių grįžta atgal į įrenginį.

**Šildymo sistemos tiekiamo srauto linijos jungtis**
Šildymo sistemos tiekiamo srauto linija yra vamzdynas, tiekiantis aukštesnės temperatūros šildymo sistemos vandenį iš įrenginio į šildymo paviršius.

**Šildymo sistemos vanduo**
Šildymo sistemos vanduo yra vanduo, naudojamas šildymo sistemai užpildyti.

**Termostatinis vožtuvas**
Termostatiniai vožtuvai yra mechaniniai temperatūros reguliatoriai, praleidžiantys mažesnį arba didesnį šildymo sistemos vandens debitą atsižvelgiant į aplinkos temperatūrą, kad būtų palaikoma pastovi temperatūra.

**Sifonas**
Sifonas yra hidraulinė užtvara vandeniui išleisti, sumontuota apsauginio vožtuvo išėjime.

**Tiekiamo srauto temperatūra**
Tiekiamo srauto temperatūra yra temperatūra, iki kurios pašildytas šildymo sistemos vanduo iš įrenginio teka į šildymo paviršius.

## 10 Atvirojo kodo programinė įranga

Šiame gaminyje įdiegta atvirojo kodo programinė įranga (OSS). Informacija apie OSS licenciją pateikta atskirame dokumente. Dėl teisinių reikalavimų OSS licencijos dokumentas yra prieinamas tik anglų kalba.







Robert Bosch UAB
Ateities plentas 79A.
LT 52104 Kaunas

Tel.: 00 370 37 410806
www.homecomfort.lt